Reguladores de presión Serie MX

Novedad

Puertos G3/4 - G1
Modular
Con manómetro integrado o con puertos para manómetros

- Decremento mínimo de presión
- Perilla con cierre
- Sistema a prueba de manipulación (regulador con llave)
- Retorno integral de escape (alivio)

La disponibilidad de valores constantes de la presión secundaria asegura la optimización del rendimiento y ahorro de energía. El sistema a prueba de manipulación permite ajustar la presión de forma segura 2 intervalos con compensación de presión primaria. Todos los reguladores son equipados con un sistema de cierre y manómetros integrados para que el producto sea más compacto. Los reguladores serie MX son también más convenientes para montaje en panel.

La serie MX ha sido realizada para ofrecer soluciones multi-sector que garantice el ahorro en términos de tiempo de instalación, espacio y costos. En la website http://catalogue.camozzi.com (ver Configuradores) está disponible un configurador que permite al cliente elegir la solución mas apropiada para cada aplicación, seleccionando componentes individuales o por configuración de ensamble de FRLs.

CARACTERÍSTICAS GENERALES

Construcción	modular, compacto, tipo diafragma
Materiales	ver TABLA DE MATERIALES (pag. 3/1.20.02)
Puertos	G3/4 - G1
Peso	1,05 kg
Montaje	vertical en línea montaje en pared (por medio de sujetadores) montaje en panel
Temperatura de operación	-5°C ÷ 50°C hasta 16 bar (con punto de rocío de fluido por debajo de 2°C al min. Temperatura de trabajo) 50°C ÷ 60°C hasta 10 bar (con punto de rocío de fluido por debajo de 2°C al min. Temperatura de trabajo)
Entrada de presión	0 ÷ 16 bar
Salida de presión	0,5 ÷ 10 bar 0 ÷ 4 bar
Escape de sobrepresión (Relieving)	con alivio (estandar) sin alivio
Flujo nominal	ver DIAGRAMAS DE FLUJO (pag. 3/1.20.03)
Fluido	aire comprimido
Manómetro de presión	version con manómetro (estándar) version con puertos para manómetro (puertos G1/4)

La firma se reserva el derecho de modificar modelos y dimensiones sin preaviso.
Estos productos estan diseñados para aplicaciones industriales. Su venta al público en general no es recomandable.

EJEMPLO DE CODIFICACIÓN

MX	3	-	3/4	-	R	0	0	4

MX	SERIE
3	TAMAÑO: 3 = G3/4 - G1
3/4	PUERTOS: 3/4 = G3/4 1 = G1
R	REGULADOR DE PRESIÓN
0	PRESIÓN DE OPERACIÓN (1 bar = 14,5 psi): 0 = 0,5 ÷ 10 bar (estandar) 4 = 0 ÷ 4 bar
0	TIPO DE CONSTRUCCIÓN: 0 = alivio (estandar) 1 = sin alivio
4	MANÓMETRO: 0 = sin manómetro (con rosca en el puerto para manómetro) 2 = con manómetro incorporado de 0-6 con presión de trabajo 0 ÷ 4 bar 4 = con manómetro incorporado de 0-12 con presión de trabajo 0,5 ÷ 10 bar (estandar)

Para el ensamble de un componente individual con bridas fijas o montaje en pared, ver la sección “Ensamble de FRL Serie MX”.

Reguladores de presión Serie MX - materiales

Novedad

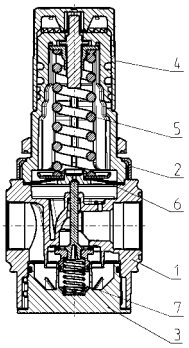

PARTES	MATERIALES
1 = Cuerpo	Aluminio
2 = Cubierta	Poliacetal
3 = Soporte conexión de válvula	Poliacetal
4 = Perilla del regulador	Poliamide
5 = Resorte superior	Acero galvanizado
6 = Diafragma	NBR
7 = Resorte inferior	Acero inoxidable
Sellos	NBR

La firma se reserva el derecho de modificar modelos y dimensiones sin preaviso.
Estos productos estan diseñados para aplicaciones industriales. Su venta al público en general no es recomandable.

DIAGRÁMA DE FLUJO

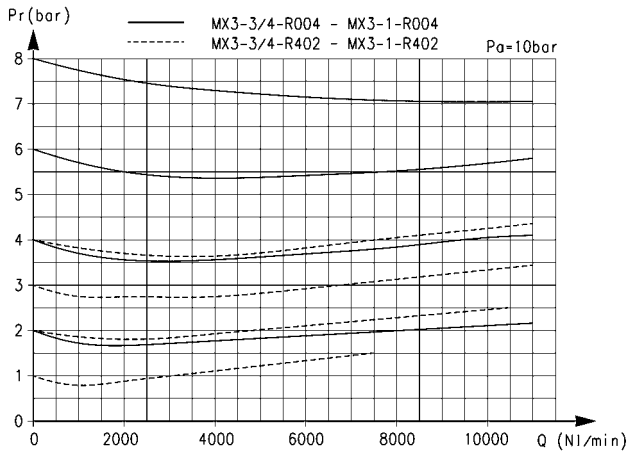

Pr = Presión regulada
Qn = Caudal

Pa = Presión de entrada

Reguladores de presión Serie MX - dimensiones

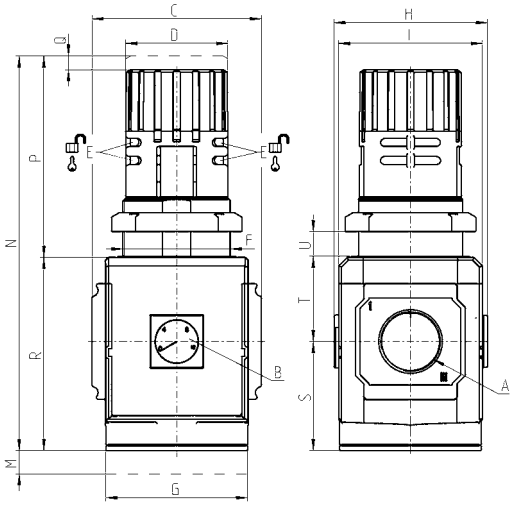

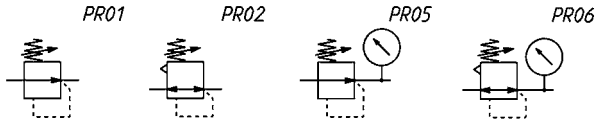

Mod.	A	B (bar)	C	D	E	F	G	H	I	M	N	P	Q	R	S	T	U
MX3-3/4-R004	G3/4	0 ÷ 12	89,5	54	Ø4	M57x1,5	75	81	76	45	206	104	5	102	57,5	44,5	0 ÷ 20
MX3-1-R004	G1	0 ÷ 12	89,5	54	Ø4	M57x1,5	75	81	76	45	206	104	5	102	57,5	44,5	0 ÷ 20

La firma se reserva el derecho de modificar modelos y dimensiones sin preaviso.
Estos productos estan diseñados para aplicaciones industriales. Su venta al público en general no es recomandable.